wieland

RST® MINI

MOLA® CONNECTEUR D'APPAREILLAGE

Innovant, le connecteur enfichable modulaire avec technologie à connexion ressort push-in.

BLUE SHIRT
$14,99
Super
SALE
UP TO
50%
OFF

UP
DOWN
We
10:23
78°
COOL
PM
MORN
DAY
EVE
NIGHT
SET
WEEKEND
PROGRAM
RESET
SET
WEEKDAY
PROGRAM
RUN

FLEXIBLES ET **SÛRS** : LES CONNECTEURS POUR APPAREILLAGES **MOLA®**

Innovant, le connecteur enfichable modulaire avec technologie à connexion ressort push-in, compatibles avec RST® MINI.

Il n'a jamais été aussi facile de réaliser des connexions rapides, personnalisées et protégées par un IP : Les installations avec un indice de protection élevé peuvent être mises en œuvre avec plus de flexibilité et adaptées mieux que jamais à chaque application grâce aux nouveaux connecteurs modulaires MOLA® pour la série RST® MINI.

LA CONNEXION POUR :

+ ÉCLAIRAGE
+ MOTEURS
+ CLIMATISATION
+ CHAUFFAGE
+ CONVERTISSEURS
+ CONTRÔLEURS
+ APPLICATIONS PERSONNALISÉES

UNE APPLICATION POLYVALENTE

Les connecteurs enfichables modulaires ont été optimisés pour les fabricants de luminaires. En outre, ils sont bien sûr adaptés à de nombreux autres domaines tels que les moteurs, le chauffage, les régulateurs et autres dispositifs similaires. Les connecteurs modulaires RST® MINI rendent l'installation de toute application plus flexible, plus rapide et plus sûre.

DES CARACTÉRISTIQUES IMBATTABLES

Les connecteurs MOLA® sont disponibles en modèles à 2, 3, 4 et 5 pôles. Grâce à la conception modulaire, le faisceau de câbles et le boîtier peuvent être préfabriqués séparément. La connexion ressort push-in facilite le raccordement dans le boîtier du luminaire. De plus, MOLA® est "BJB ready", ce qui signifie qu'il peut être câblé automatiquement par des robots.

CARACTÉRISTIQUES SPÉCIALES

+ Optimisé pour les luminaires
+ Les indices de protection les plus élevés
+ Facile à installer et à manipuler

MOLA® - LES **AVANTAGES** EN UN COUP D'ŒIL

REMPLACE LE BORNIER DE RACCORDEMENT INTERNE

L'adaptateur interne fournit deux connexions par pôle :

La **borne de raccordement repère A** offre une section allant jusqu'à 2,5 mm² et est de préférence utilisé pour le câblage traversant

La **borne de raccordement repère B** est conçu pour des sections plus petites et est utilisé pour la connexion directe de dispositifs composants internes (par exemple, des drivers). Le marquage des pôles (dépendant du codage) est visible entre les bornes de raccordement.

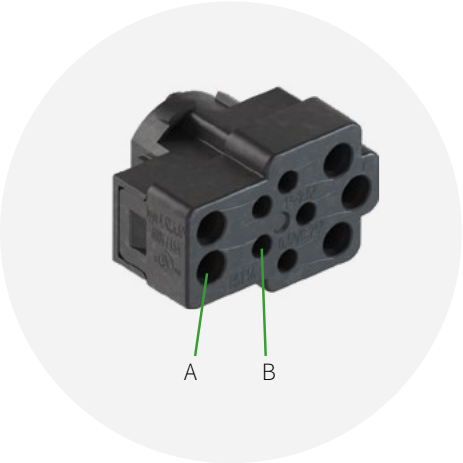

CÂBLAGE AUTOMATIQUE

MOLA® est équipé d'un ressort push-in. Cette caractéristique et la forme optimisée de la borne de raccordement permettent un câblage automatique par des robots, qui peut s'effectuerà l'intérieur de l'appareil ou séparément, sur un support pour l'adaptateur interne.

POUR DÉCOUPE M20

Toutes les versions - 2, 3, 4 ou 5 pôles - ont un diamètre de 20 mm. Les séries existantes avec des découpes M20 peuvent être adaptées à RST MINI MOLA® rapidement et intégrées directement « des inserts » M20 préparées.

De plus, il est facile de passer des presse-étoupes traditionnels au raccordement enfichable plus pratique. Il est possible d'utiliser en option un méplat sur le filetage du connecteur pour le maintenir en position.

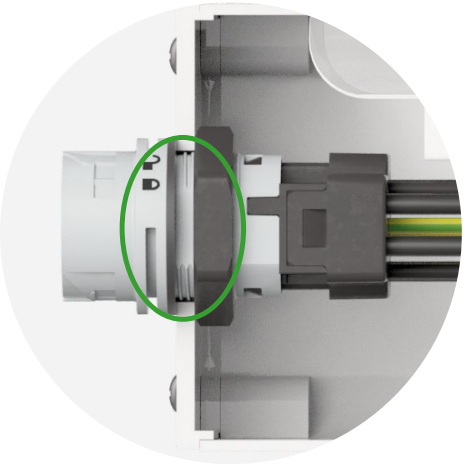

STRUCTURE MODULAIRE

Le nouveau connecteur pour appareillage RST16 MOLA® est entièrement modulaire, ce qui signifie qu'il se compose de trois parties distinctes.

- **Adaptateur externe** - pour connecter l'infrastructure électrique
- **Adaptateur interne** avec deux bornes par pôle - pour le câblage traversant et pour les sorties vers le câblage interne
- **Ecrou** - pour la fixation de l'adaptateur externe

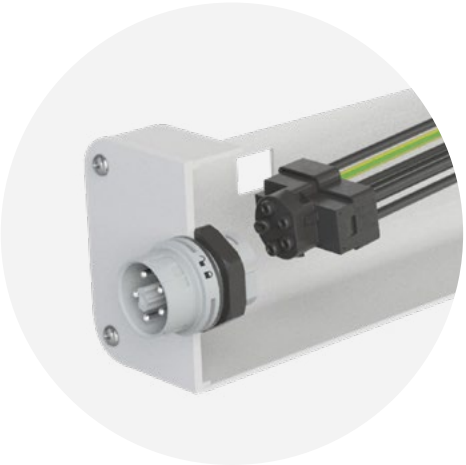

PRÉMONTAGE SÉPARÉ - IL SUFFIT DE LE BRANCHER

Grâce à la conception modulaire, le faisceau de câbles et le boîtier peuvent être préfabriqués séparément. L'adaptateur externe est connecté au boîtier, tandis que l'adaptateur interne est assemblé avec le câblage interne à un autre endroit. Par la suite, il suffit de brancher l'adaptateur interne sur l'adaptateur externe !

PLUS DE SÉCURITÉ

Des versions avec un joint inséré sur chaque contact interne sont également disponibles en option. Ils empêchent la pénétration de l'humidité dans les contacts en raison de la condensation ou de câbles endommagés.

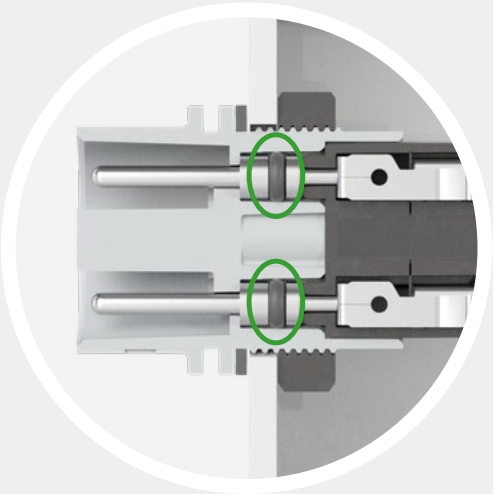

MOLA® - LE **LUMINAIRE PRO**

MOLA® peut être utilisé pour les luminaires à câblage traversant ainsi que pour l'alimentation des drivers LED.

EXEMPLE DE CÂBLAGE TRAVERSANT À 5 PÔLES

EXEMPLE DE CÂBLAGE DE POINT À 3 PÔLES

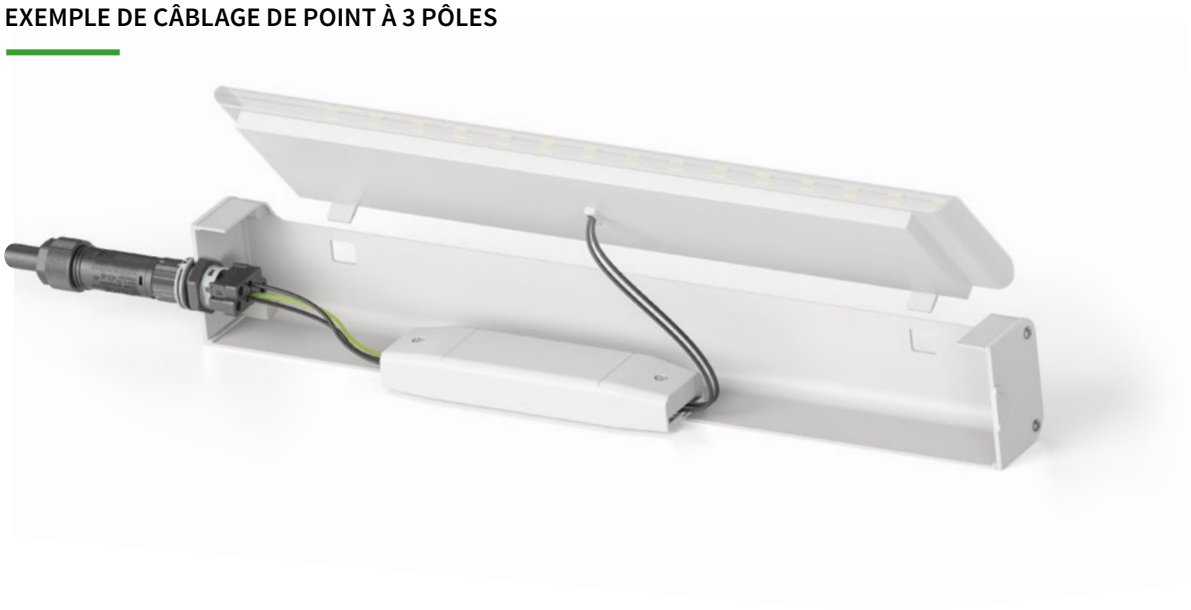

VIDÉO DU PRODUIT

La vidéo du produit pour les connecteurs de dispositifs MOLA® de la série RST® MINI est disponible sur notre chaîne YouTube.
Scannez le code QR pour regarder la vidéo.

MOLA®
Connecteur « pluggable » innovant et modulaire compatible avec RST® MINI.

CONNECTEURS « PLUGGABLES » **MOLA®** | APERÇU DES RÉFÉRENCES

2 PÔLES

couleur	modèle	Réf. sans joint de contact	Réf. avec joint de contact
● noir	mâle	46.032.M054.1	46.032.M0L1.1
● noir	femelle	46.031.M054.1	46.031.M0L1.1
● gris clair	mâle	46.032.M054.0	46.032.M0L1.0
● gris clair	femelle	46.031.M054.0	46.031.M0L1.0
● bleu clair	mâle	46.032.M054.9	46.032.M0L1.9
● bleu clair	femelle	46.031.M054.9	46.031.M0L1.9
● marron	mâle	46.032.M051.4	46.032.M0L1.4
● marron	femelle	46.031.M051.4	46.031.M0L1.4
● turquoise	mâle	46.032.M051.6	46.032.M0L1.6
● turquoise	femelle	46.031.M051.6	46.031.M0L1.6

3 PÔLES

couleur	modèle	Réf. sans joint de contact	Réf. avec joint de contact
● noir	mâle	46.032.M053.1	46.032.M0L0.1
● noir	femelle	46.031.M053.1	46.031.M0L0.1
● gris clair	mâle	46.032.M053.0	46.032.M0L0.0
● gris clair	femelle	46.031.M053.0	46.031.M0L0.0
● vert	mâle	46.032.M055.7	46.032.M0L0.7
● vert	femelle	46.031.M055.7	46.031.M0L0.7
● turquoise	mâle	46.032.M050.6	46.032.M0L0.6
● turquoise	femelle	46.031.M050.6	46.031.M0L0.6
● bleu clair	mâle	46.032.M053.9	46.032.M0L0.9
● bleu clair	femelle	46.031.M053.9	46.031.M0L0.9
● marron	mâle	46.032.M050.4	46.032.M0L0.4
● marron	femelle	46.031.M050.4	46.031.M0L0.4

4 PÔLES

couleur	modèle	Réf. sans joint de contact	Réf. avec joint de contact
● noir	mâle	46.052.M054.1	46.052.M0L1.1
● noir	femelle	46.051.M054.1	46.051.M0L1.1
● gris clair	mâle	46.052.M054.0	46.052.M0L1.0
● gris clair	femelle	46.051.M054.0	46.051.M0L1.0
● marron	mâle	46.052.M051.4	46.052.M0L1.4
● marron	femelle	46.051.M051.4	46.051.M0L1.4

5 PÔLES

couleur	modèle	Réf. sans joint de contact	Réf. avec joint de contact
● noir	mâle	46.052.M053.1	46.052.M0L0.1
● noir	femelle	46.051.M053.1	46.051.M0L0.1
● gris clair	mâle	46.052.M053.0	46.052.M0L0.0
● gris clair	femelle	46.051.M053.0	46.051.M0L0.0
● turquoise	mâle	46.052.M053.6	46.052.M0L0.6
● turquoise	femelle	46.051.M053.6	46.051.M0L0.6
● bleu clair	mâle	46.052.M053.9	46.052.M0L0.9
● bleu clair	femelle	46.051.M053.9	46.051.M0L0.9
● marron	mâle	46.052.M050.4	46.052.M0L0.4
● marron	femelle	46.051.M050.4	46.051.M0L0.4

RST® MINI **+ MOLA®** = LA COMBINAISON PARFAITE

Les connecteurs « pluggables » MOLA® sont compatibles avec le système éprouvé RST® MINI, qui fournit des composants supplémentaires tels que des connecteurs enfichables avec raccordement à vis, des câbles préassemblés, et des répartiteurs.

Il est homologué selon la norme IEC61535 et possède également l'homologation cULus. Celles-ci sont également prévues pour MOLA®.

MAINTENANT AVEC DES SECTIONS DE RACCORDEMENT JUSQU'À 2,5 MM² !

RST® MINI - EXTRAIT DE NOTRE CATALOGUE

3 PÔLES

modèle	Réf. pour cordons Ø 5.0 - 9.5 mm	Réf. pour cordons Ø 7,1 - 13 mm
femelle	46.031.4553.1	46.031.4453.1
mâle	46.032.4553.1	46.032.4453.1

5 PÔLES

modèle	Réf. pour cordons Ø 5.0 - 9.5 mm	Réf. pour cordons Ø 7,1 - 13 mm
femelle	46.051.4553.1	46.051.4153.1
mâle	46.052.4553.1	46.052.4153.1

DISTRIBUTEUR 1I / 2O

nombre de pôles	Réf.
3 pôles	46.030.1253.1
5 pôles	46.050.1253.1

RST® MINI
Parcourir les produits dans la boutique en ligne

RST® MINI CLICK & SAFE

Le dispositif de verrouillage breveté

TECHNOLOGIE TWISTLOCK

Grâce au mécanisme de verrouillage intelligent TWISTLOCK, les connecteurs se verrouillent automatiquement lorsqu'ils sont branchés ensemble, ce qui donne à l'utilisateur une indication claire. La connexion se libère à nouveau facilement par une légère torsion.

CONNECTER

VÉRROUILLAGE AUTOMATIQUE

DÉCONNECTER

DONNÉES TECHNIQUES

Tension nominale	250/400 V
Intensité nominale	16 A
Nombre de pôles	2 à 5 pôles
Plage de température du connecteur	- 40 °C à 100 °C
Matériau	Contact : Laiton, traité en surface
	Boîtier : Polyamide, sans halogène, V2
	Matériau d'étanchéité : NBR
Degré de pollution	3 (en cas de connexion)
Indice de protection	IP66/68 (3m ; 2h)/69
Code IK	IK07 (2 joules)
Cycles de branchements	selon IEC 61535 100x sans charge et 50x sous charge nominale (cos phi = 0.6)
Homologations du système RST® MINI	VDE (IEC 61535), cULus (UL 2238), CSA (C22.2 No.182.1 / C22.2 No.182.3), RINA, LR, DNV/GL, BV
Homologations des connecteurs MOLA®	VDE (IEC61535) ; en attente : cULus, CSA

SECTIONS DES CÂBLES RACCORDABLES

CONNECTEURS POUR DISPOSITIFS MOLA®

	Rigide	**Multi-brins, câble sans embout (soudé par ultrasons)**	**Multi-brins, câble avec embouts**
La borne de raccordement repère A (grand)	1.0 - 2,5 mm^2 AWG 18 - 14	1.0 - 2,5 mm^2 AWG 18 - 14	1.0 - 1,5 mm^2 AWG 20 - 16

	Rigide	**Multi-brins, câble sans embout (soudé par ultrasons)**	**Multi-brins, câble avec embouts**
La borne de raccordement repère B (petit)	0.5 - 1.0 mm^2 AWG 21 - 18	0.75 - 1,0 mm^2 AWG 20 - 18	0.5 mm^2 AWG 21

CONNECTEURS À FICHES ET CONNECTEURS RST® MINI AVEC TECHNOLOGIE À VIS

	Rigide	**Multi-brins, câble sans embout (soudé par ultrasons)**	**Multi-brins, câble avec embouts**
	0.2 - 2.5 mm^2	0.25 - 2,5 mm^2	0.5 - 2.5 mm^2

La gamme de connecteurs à vis RST® convient au raccordement de câbles non préparés selon la norme EN 60999-1.

INFO **RAPIDE**

Vous trouverez de plus amples informations et des brochures Wieland Electric à télécharger sur notre site web :

https://www.wieland-electric.fr/fr/support/telechargements/

Vous pourriez être intéressé par :

MOLA®
Connecteur innovant et modulaire pour tout type d'appareillage compatible avec RST® MINI.

CATALOGUE RST®
Installations électriques enfichables avec indice de protection IP élevé (IP6x).
Réf. catalogue 0690.1

CONNEXION RST® MICRO
Le connecteur innovant pour la technologie d'éclairage et les environnements industriels.
Réf. catalogue 0697.1

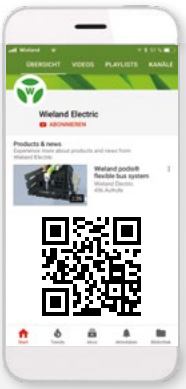

Wieland on YouTube :
Découvrez nos solutions en mouvement

https://www.youtube.com/user/WielandElectric

Conseil technique :
Building Solutions

Courriel : building@wieland-electric.com

Dans le monde: https://wie.li/contactinternational

SEULEMENT À **UN CLIC**

Scanner le QR code – visualiser les produits dans l'eShop.

Notre eShop Wieland :
Plus de 25 000 produits – à tout moment

Dans notre boutique en ligne, vous trouverez toutes les informations sur nos produits ainsi que les données techniques.

Commandez facilement et confortablement en ligne et vérifiez la disponibilité.

https://eshop.wieland-electric.com

wieland

SIÈGE

Wieland Electric GmbH
Brennerstraße 10 – 14
96052 Bamberg · Allemagne

ALLEMAGNE
Téléphone +49 951 9324-0
info@wieland-electric.com

FRANCE
Téléphone +33 1 30320707
info.france@wieland-electric.com

BELGIQUE
Téléphone +32 3 8661800
info.belgium@wieland-electric.com

SUISSE
Téléphone +41 52 2352100
info.swiss@wieland-electric.com

0633.2 MC 02/24

Représenté dans plus de 70 pays :

www.**wieland**-electric.com

© Wieland Electric GmbH - Brennerstraße 10 - 14 - 96052 Bamberg - Allemagne Sous réserve de modifications techniques !
gesis®, RST®, MOLA®, GST®, GST18®, podis®, et samos® sont des marques déposées.