wieland

Safety Solution

SENSOR PRO **SIN M**

SICHERHEITSSCHALTER MIT GETRENNTEM BETÄTIGER UND ZUHALTUNG

SIN 9005 M

SIN 9006 M

SIN 9007 M

ANWENDUNGEN

- Personenschutzfunktion an Maschinen mit gefährlichem Nachlauf von beweglichen Maschinenteilen
- Sperrung einer Maschine oder eines maschinellen Prozesses bei geöffneter Schutzvorrichtung
- Stellungsüberwachung von Schutzvorrichtung und Zuhaltung

MERKMALE

- Robuste Bauform durch drehbaren Kopf aus Metall
- Geeignet für Verriegelungseinrichtungen gemäß EN 14119
- Schraubanschluss oder M12-Anschlusstecker
- Integrierter Schutz gegen einfache Umgehung
- Hohe Lebensdauer durch staub- und wasserdichtes Gehäuse und einen weiten Betriebstemperaturbereich bis 70 °C
- Zuhaltekraft 1500 N
- Optional mit Notentsperrung und Fluchtentriegelung

FUNKTION

Die mechanischen Sicherheitsschalter der Serie SIN sind geeignet für die sichere Verriegelung (Zuhaltung) von Schutztüren bis ein gefährlicher Maschinenprozess beendet ist.

Die Sicherheitsschalter verfügen über zwei unabhängige Kontaktblöcke, welche einerseits die Position des Betätigers und andererseits die Position der Zuhaltung widerspiegeln.

Die Freigabe des Zutritts bzw. die Abschaltung der Maschine im Gefahrenfall erfolgt dabei durch die Auswertung der Kontaktblöcke mittels eines geeigneten Basisgerätes der Serie **safe** RELAY oder eines der Sicherheitssysteme **samos®** bzw. **samos®** PRO.

VERRIEGELUNG DURCH FEDERKRAFT

Die Verriegelung des Sicherheitsschalters an der Schutzvorrichtung erfolgt selbstständig, wenn der Betätiger seine Endstellung erreicht hat.

Eine Entriegelung der Schutzvorrichtung erfolgt durch Bestromung des internen Elektromagneten des Sicherheitsschalters.

VERRIEGELUNG DURCH MAGNETKRAFT

Die Verriegelung des Sicherheitsschalters an der Schutzvorrichtung erfolgt durch die Bestromung des internen Elektromagnetes, wenn der Betätiger seine Endstellung erreicht hat.

Ist der interne Elektromagnet stromlos geschaltet, ist die Zuhaltung entriegelt und die Schutzvorrichtung kann geöffnet werden.

VIELSEITIGE MONTAGE

Durch den verstellbaren Betätigungskopf und die große Auswahl an Betätigern lassen sich mit dem Sicherheitsschalter Zuhalteeinrichtungen für alle Anwendungen des Maschinenbaus realisieren.

Universeller Einsatz durch 5 verschiedene Betätigungsrichtungen (inkl. von oben) und 4 verschiedene Betätiger:

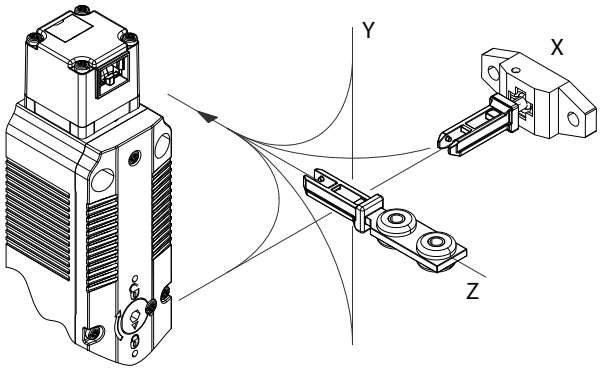

SERIE SIN M

SICHERHEITSSCHALTER MIT GETRENNTEM BETÄTIGER UND ZUHALTUNG

TECHNISCHE DATEN	KABELANSCHLUSS	M12-STECKER
Funktion		
gemäß EN 14119	Sicherheitsschalter mit getrenntem Betätiger und Zuhaltung	
Versorgungskreis		
Nennspannung	24 V AC/DC	
Dauerleistung	6,7 VA	
Ausgangskreis		
Kontaktbelastung konv. thermischer Strom I_{th}	5 A	2 A
Gebrauchskategorie	AC-15, Ue / Ie 240 V / 1,5 A	DC-13, Ue / Ie 24 V / 1,5 A
	DC-13, Ue / Ie 24 V / 1,5 A	
Mechanische Lebensdauer	1 x 10^6 Schaltspiele	
Kurzschlussschutz	4 A gG	2 A gG
Mechanische Daten		
Zuhaltekraft	1500 Nm	
Auszugskraft	> 10 Nm	
Anfahrgeschwindigkeit	max. 0,5 m/s	
Maße (L x B x H)	192 x 42 x 44 mm	
Befestigung	4 x M5 (Anzugsdrehmoment 2 Nm)	
Kabeleinführung	M20 x 1,5	-
Allgemeine Daten		
Betriebsumgebungstemperatur	25 °C bis +55 °C	
Anschlussquerschnitte Push-In-Klemme	0,34 – 1,5 mm^2 flexibel	
Schutzart nach EN 60529	IP 67	
Normen	EN 60947-5-1, EN ISO 13849-1, EN ISO 14119	
Zulassungen	DGUV, c-CSA-us, CCC, UKCA	
Sicherheitsrelevante Kenndaten		
B_{10D}	2 x 10^6 Zyklen	

SERIE SIN M

SICHERHEITSSCHALTER MIT GETRENNTEM BETÄTIGER UND ZUHALTUNG

ABMESSUNGEN

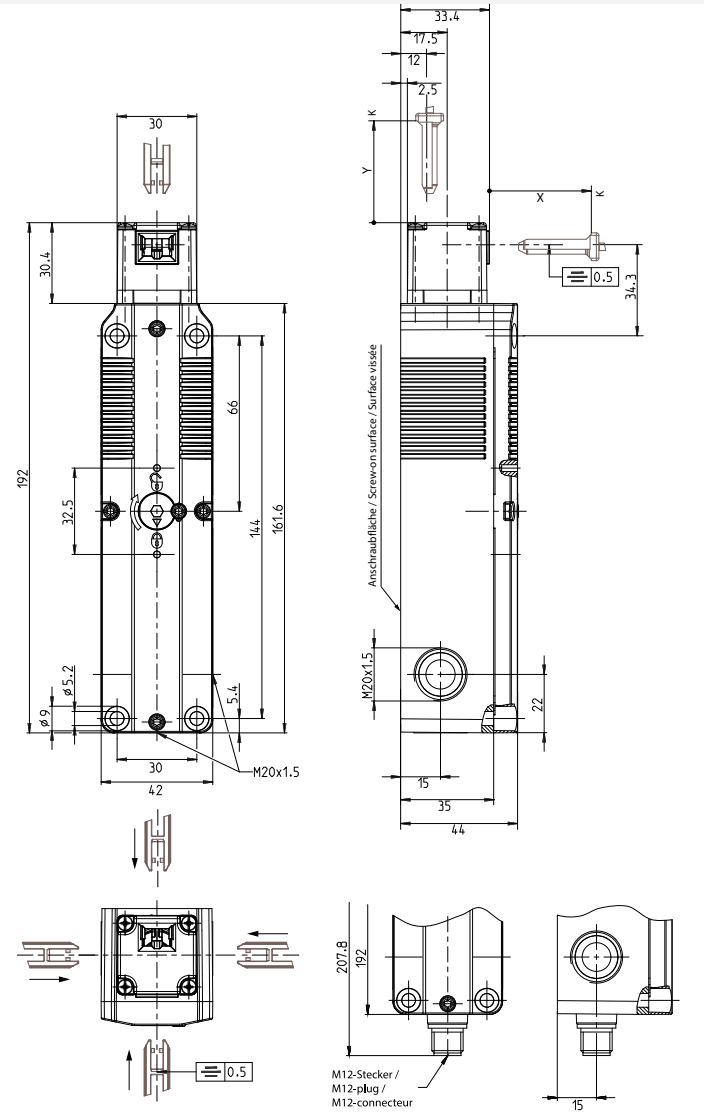

GERÄTEÜBERSICHT SICHERHEITSSCHALTER

Typ *	Verriegelungs-prinzip	Kontaktbestückung (Betätiger + Zuhaltung)	Versorgungs-spannung	Weitere Merkmale	Bestellnummer	VPE
SIN 1150 M	Feder	1Ö/1S + 1Ö/1S	24 V AC/DC	Hilfsentriegelung, Schraubanschluss	R1.311.1150.0	1
SIN 1120 M	Feder	2Ö + 2Ö	24 V AC/DC	Hilfsentriegelung, Schraubanschluss	R1.311.1120.0	1
SIN 1130 M	Feder	2Ö + 1Ö/1S	24 V AC/DC	Hilfsentriegelung, Schraubanschluss	R1.311.1130.0	1
SIN 1140 M	Feder	3Ö + 1S	24 V AC/DC	Hilfsentriegelung, Schraubanschluss	R1.311.1140.0	1
SIN 1161 M	Feder	1Ö + 2Ö	24 V AC/DC	Hilfsentriegelung, M12 Anschlusstecker	R1.311.1161.0	1
SIN 2130 M	Magnet	2Ö + 1Ö/1S	24 V AC/DC	Hilfsentriegelung, Schraubanschluss	R1.311.2130.0	1
SIN 2120 M	Magnet	2Ö + 2Ö	24 V AC/DC	Hilfsentriegelung, Schraubanschluss	R1.311.2120.0	1
SIN 2161 M	Magnet	1Ö + 2Ö	24 V AC/DC	Hilfsentriegelung, M12 Anschlusstecker	R1.311.2161.0	1
SIN 2140 M	Magnet	3Ö + 1S	24 V AC/DC	Hilfsentriegelung, Schraubanschluss	R1.311.2140.0	1

*der jeweilige Betätiger muss separat bestellt werden

SERIE SIN M

BETÄTIGER

ABMESSUNGEN

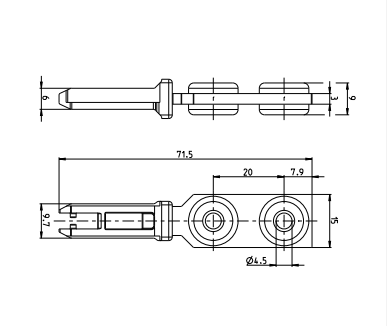

SIN 9001 M

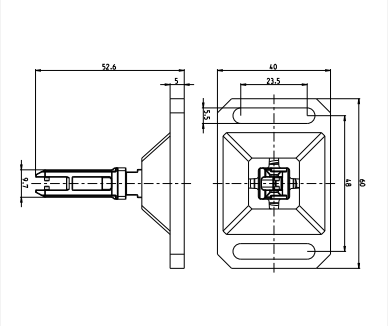

SIN 9002 M

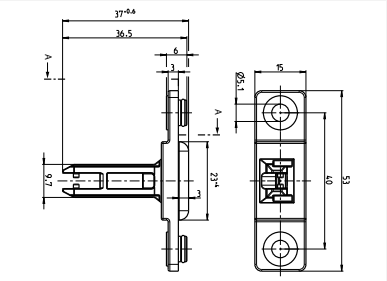

SIN 9003 M

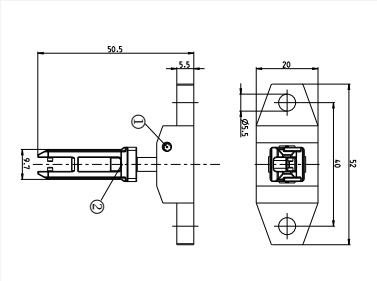

SIN 9004 M

ANFAHRRADIEN

SIN 9001 M min > 800 mm

SIN 9002 M min > 400 mm

SIN 9003 M min > 600 mm

SIN 9004 M min > 150 mm

GERÄTEÜBERSICHT BETÄTIGER + ACCESSOIRES

Typ	Betätiger	Bestellnummer	VPE
SIN 9001 M	Standardbetätiger, Edelstahl, Mindestbetätigungsradius R_{min} 800 mm	R1.311.9001.0	1
SIN 9002 M	Flexibler Betätiger, Edelstahl, Mindestbetätigungsradius R_{min} 400 mm	R1.311.9002.0	1
SIN 9003 M	Querbetätiger, Edelstahl, Mindestbetätigungsradius R_{min} 600 mm	R1.311.9003.0	1
SIN 9004 M	Radiusbetätiger, Edelstahl, Mindestbetätigungsradius R_{min} 150 mm	R1.311.9004.0	1
SIN 9005 M	Notentsperrung vorne	R1.311.9005.0	1
SIN 9006 M	Basisset für Fluchtentriegelung	R1.311.9006.0	1
SIN 9007 M	Erweiterungsmodul für Fluchtentriegelung Länge 40 mm	R1.311.9007.0	1

Wieland Electric GmbH
Brennerstraße 10 – 14 · 96052 Bamberg · Deutschland
Fon +49 951 9324-0 · info@wieland-electric.com

Weltweit vertreten in über 70 Ländern:

www.wieland-electric.com

gesis®, RST®, MOLA®, GST®, GST18®, podis®, samos® und saris® sind eingetragene Warenzeichen.

0894.0 F 05/23 | Technische Änderungen vorbehalten!